Automat schodowy z przeciwblokadą AS 210nm

Służy do załączania i samoczynnego wyłączania oświetlenia elektrycznego na klatkach schodowych i korytarzach budynków. Urządzenie można także wykorzystać jako prosty przekaźnik czasowy, o płynnie regulowanym czasie, do załączania na określony czas różnych odbiorników.
Funkcja przeciwblokady (tylko w instalacji 4-ro przewodowej)nie pozwala na ciągłe świecenie oświetlenia po zablokowaniu - na przykład zapałką - przycisku sterującego.
Automat ten można także zastosować w tradycyjnej 3-przewodowej instalacji oświetlenia klatki schodowej, lecz wtedy brak jest funkcji przeciwblokady.

- wyłącza oświetlenie nawet w przypadku zablokowania przycisku sterującego
- obudowa małogabarytowa do mocowania nawierzchniowego
- możliwość stosowania w instalacji 3 lub 4-przewodowej

Napięcie znamionowe.....230V AC, +10%, -15%, 50Hz
Rodzaj pracy.....praca ciągła (C)
Poziom zakłóceń .....normalny (N)
Zakres regulacji czasu .....30÷500s
Powtarzalność nastawionego czasu.....±15%
Zestyk wyjściowy .....1Z – zwierny
Napięcie znamionowe zestyku .....250V AC
Obciążalność prądowa zestyku (przy cos =1) .....16A)
Stopień ochrony.....IP20
Obudowa.....typ NM, 79×50×25 mm
Przyłącz .....zaciski śrubowe
Masa urządzenia.....60g
Sposób zamontowania.....wkrętami do podłoża

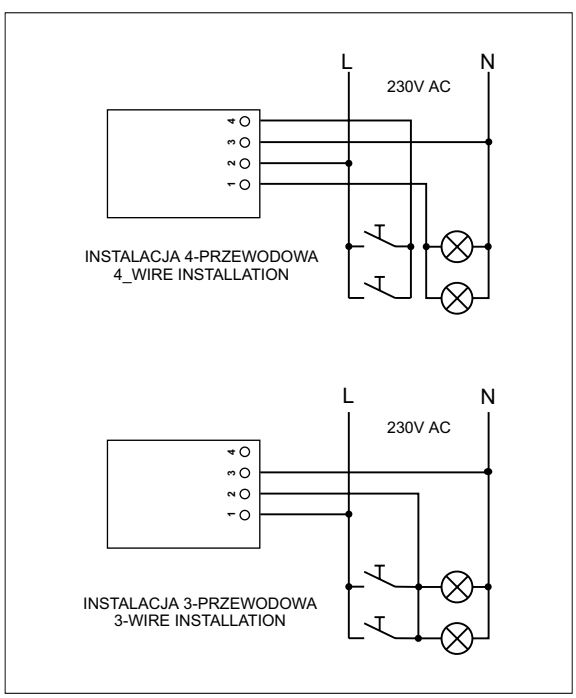
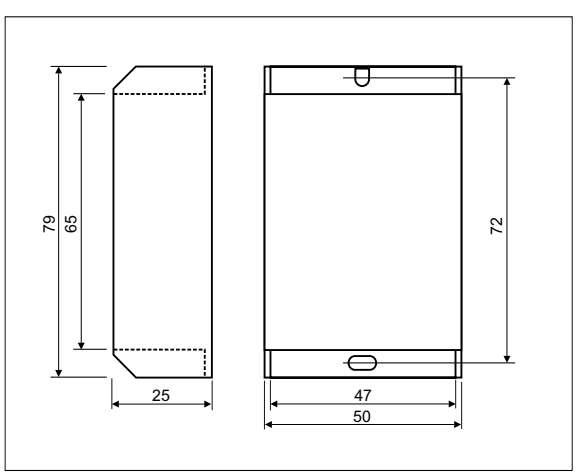
UWAGA:
Na indywidualne zamówienie automat schodowy może być przystosowany do innego napięcia zasilania. W zamówieniu prosimy podać symbol:
AS 210nm/24 - dla napięcia 24V AC/DC